Конзолна въжена лебедка,
модел LB,
Капацитет 150 – 1200 кг

Моделът LB, първоначално е разработен като лебедка за офроуд, а днес се използва за повдигане и теглене на различни товари.



Характеристики:

- Здрав стоманен корпус с ниско тегло.
- Задвижващи зъбни предавки за оптимална ефективност и удобно управление.
- Автоматична спирачка за натоварване, за да се запази товара в желаното положение, като се предотвратява нежелано освобождаване на спирачката.
- Всички части са поцинковани за повишена защита от корозия, барабан с допълнително специално покритие.
- Бърз и лесен монтаж на конзолите.



Опции:

- Вариант на изработка от неръждаема стомана (материал 1.4301) за повишена защита от корозия.
- Свободен ход на барабана за бързо издърпване на въжето.



Технически характеристики, модел LB:

Модел	Арт. №	Товаро-подемност, първа намотка кг	Товаро-подемност, последна намотка кг	Диаметър на въже, мм	Капацитет на барабана, м	Повдигане при един оборот на ръкохватката, мм	Задвижваща сила на ръкохватката, daN	Собствено тегло, кг
LB 150 VZ	30239016	150	75	4[2]	11	125	17	4,2
LB 350 VZ	30239015	350	170	4[2]	20	125	25	4,8
LB 650 VZ	41239004	650	290	6[2]	20	55	22	7,3
LB 900 VZ	41239006	900	400	7[2]	14	58	24	10
LB 1200 VZ	42239008	1200	430	7[3]	26	45	24	12,1
LB 250 VA	32239017	250	125	4[2]	19,5	125	20	4,8
LB 650 VA	42239012	650	290	6[2]	20	55	22	7,6
LB 900 VA	32239013	900	320	7[2]	26	45	24	12,1

[2] Препоръчително въже: DIN 3060 FE-znk 1770 sZ-spa

[3] Препоръчително въже: DIN 3069 SE-znk 2160 sZ-spa

Габаритни размери, модел LB:

Модел	LB 150 VZ	LB 350 VZ	LB 650 VZ	LB 950 VZ	LB 1200 VZ	LB 250 VA	LB 650 VA	LB 900 VA
A, mm	-	-	232	273	273	-	232	273
B, mm	155	155	192	192	266	155	192	266
C, mm	175	175	210	210	240	175	210	240
ØD, mm	36	36	63,5	63,5	63,5	36	63,5	63,5
ØE, mm	100	100	183	183	255	100	183	255
F, mm	-	-	100	100	78	-	100	78
G, mm	75	75	58	58	75	75	58	75
H, mm	-	-	100	100	138	-	100	138
K, mm	159	189	192	192	192	191,5	190	190
L, mm	-	-	25	25	35	-	25	35
M, mm	45	75	38	38	30	75	38	30
N, mm	-	-	-	-	53	-	-	53
O, mm	200	320	250	320	320	320	250	250
P, mm	260	290	293	293	293	292,5	291	291
Q, mm	81	111	95	95	95	111	95	95
R, mm	50	80	50	50	50	80	50	50
S, mm	48	63	55	55	55	65,5	55	55

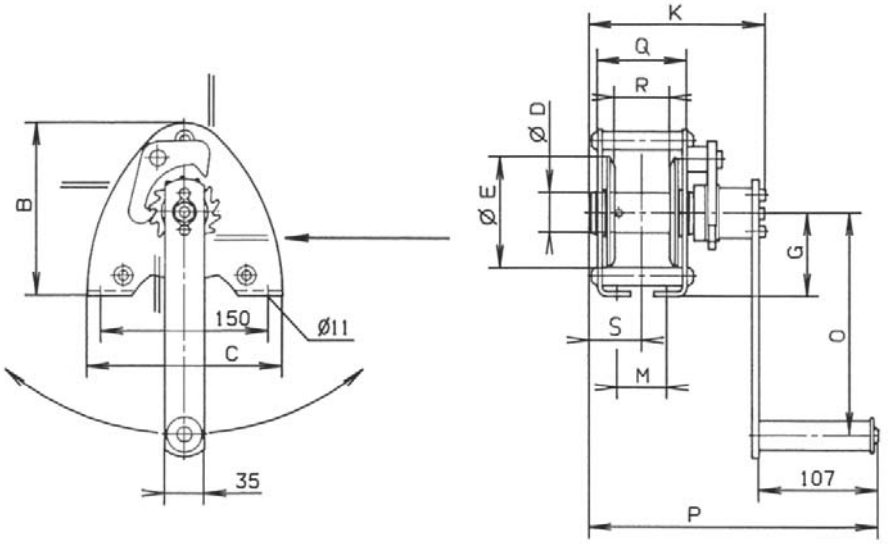

Модел LB 150 - 350 кг

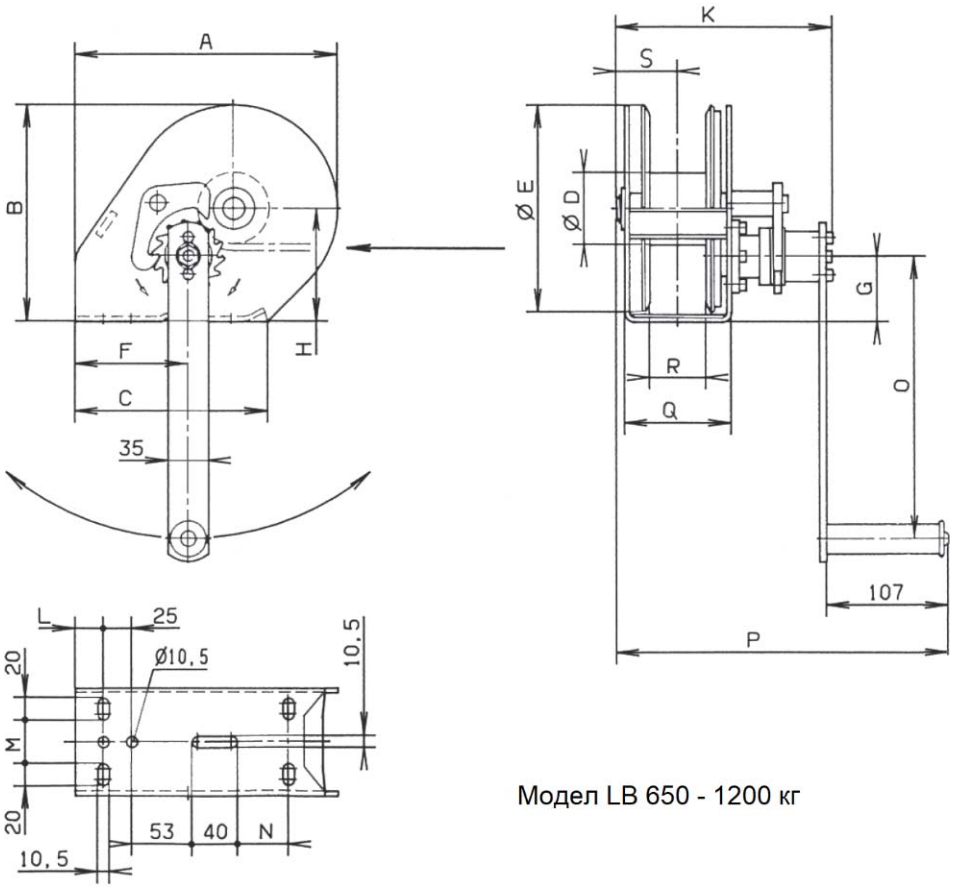

Модел LB 650 - 1200 кг