# Захват за листов материал Tigrip® с шарнир и заключващ механизъм, модел TBS plus, Капацитет 1 000 – 3 000 кг



Захватите от серия TBS plus с шарнир, могат да се използват за безопасно захващане на листи под различни ъгли. Те могат да повдигнат листи от хоризонтално и да ги поставя във вертикално (или алтернативно) положение, като го хваща от страни. Шарнирното окачващо ухо за кука осигурява сигурно затягане във всяка позиция. В зависимост от ъгъла на използване, трябва да се вземат предвид ограниченията на капацитета, както е показано на диаграмата по-долу.

Шарнирното окачващо ухо осигурява достатъчно сила на захващане, за да държи товарната плоскост безопасно. Дори при транспортирането на големи листи със захват в двете страни, няма опасност от изплъзване на товара и повредата на захвата.

Освен за транспортиране на големи листи, металната скоба TBS plus е подходяща за обръщане и заваряване на стоманени конструкции.

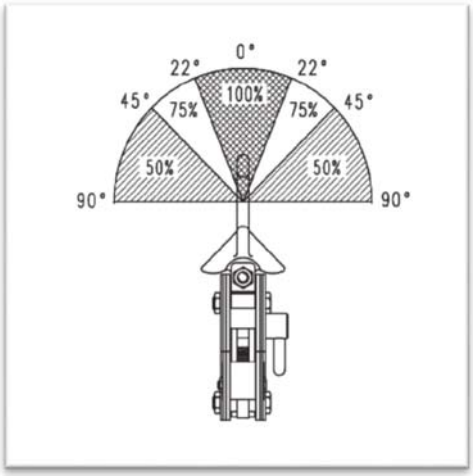


### Технически характеристики на модел TBS plus:

| Модел | Арт. № | Капацитет, kg | Капацитет на челюсти Z | Собствено тегло, kg |
|---|---|---|---|---|
| **TBS 1,0 plus** | N50200312 | 1 000 | 0 - 20 | 3,2 |
| **TBS 2,0 plus** | N50200313 | 2 000 | 0 - 32 | 9,4 |
| **TBS 3,0 plus** | N50200314 | 3 000 | 0 - 32 | 9,4 |

### Габаритни размери на модел TBS plus:

| Модел | TBS 1,0 plus | TBS 2,0 plus | TBS 3,0 plus |
|---|---|---|---|
| **A, mm** | 126 | 192 | 192 |
| **B, mm** | 270 | 382 | 382 |
| **Ø C, mm** | 50 | 80 | 80 |
| **D, mm** | 49 | 75 | 75 |
| **E, mm** | 70 | 96 | 96 |
| **F, mm** | 95 | 132 | 132 |
| **G, mm** | 63 | 92 | 92 |
| **H, mm** | 12 | 20 | 20 |
| **I, mm** | 23 | 30 | 30 |

