

Електронна везна (Динамометър), с цифров дисплей, модел TZL, Обхват на измерване 0 - 100 тона

Динамометъра TZL е механичен измервател на сила с електронен дисплей. Те могат да се използват универсално поради тяхната гъвкавост. Дали за измерване на силата на опън или за използване като електронна везна, те винаги осигуряват изключително достъпно решение за широк спектър от приложения. Може да се комбинира окачване с шекели и куки. Имат дисплей с течни кристали (LCD), които могат да тарират, както и да показват брутно или нетно тегло. Също така показват претоварване при 110% от номиналния капацитет и състоянието на батерията.



Предимства:

- Висока точност;
- Дисплей - LCD течнокристален дисплей;
- Олекотена конструкция;
- Ясно четим дисплей;
- Лесен за работа;
- Стабилен дизайн;
- Памет за максимална стойност;
- Дълъг живот на батерия - около 200 работни часа;
- Автоматично нулиране при включване;
- Показания: брутно / нетно тегло;
- Показания на мерни единици на индикатора за товара;
- Мерни единици: kg, t, lbs, kN;
- Автоматичен режим на готовност за удължен живот на батерията;
- Лесна смяна на батериите;
- Предупреждение за нисък заряд на батериите;
- Предупреждение за претоварване при 110% надвишено тегло;

Обхват на доставка:

- Електронна везна;
- Батерии AA 1,5 V – 4 броя;
- Кутия за съхранение;
- Сертификат за изпитание от производителя;
- Без шекел и кука;

Технически характеристики TZL:

Модел:	TZL 2,5	TZL 5,0	TZL 10,0	TZL 20,0
Модел TZL Арт. №	N53808324	N53808325	N53808326	N53808327
Обхват на измерване, t	0 - 2.5	0 - 5.0	0 - 10.0	0 - 20.0
Номинално натоварване, t	2.5	5.0	10.0	20.0
Пределно натоварване, t	2.75	5.5	11	22
Разрушително натоварване, t	≥ 10	≥ 20	≥ 40	≥ 80
Тегло без окачващи аксесоари, kg	1,7	2,1	3,9	6,8
Точност на измерване	0.2 %	0.2 %	0.2 %	0.2 %
Деление, kg	1	1	10	10
Време на работа, прибл., h [1]	200			
Температурен диапазон (при работа)	-10 °C до + 50 °C			
Температурен диапазон (съхранение)	- 20 °C до + 70 °C			
Степен на защита	IP 54			
Дисплей (LCD 20,5 mm височина)	4 ½ цифрови показания			
Тара, g	100% от номиналния капацитет			
Предупреждение за претоварване	При 110% от номиналния капацитет			

[1] с 4 x 1,5 V AA батерии

Габаритни размери TZL:

-	TZL 2,5	TZL 5,0	TZL 10,0	TZL 20,0
A, mm	233	250	325	378
B, mm	118	118	118	141
C, mm	22	27	48	55
D, mm	173	180	213	233
E, mm	19	21,5	22	32
F, mm	-	-	-	-
G, mm	25	30,5	47	57
H, mm	42,2	45,1	64,4	74,2
J, mm	604	610	690	780
K, mm	34	50	105	92
L, mm	38	44	95	95
M, mm	16	19	35	35
N, mm	25	32	50	70
O, mm	23	37	63	80
P, mm	17	28	44	57
Q, mm	309	315	535	562
R, mm	-	-	-	-

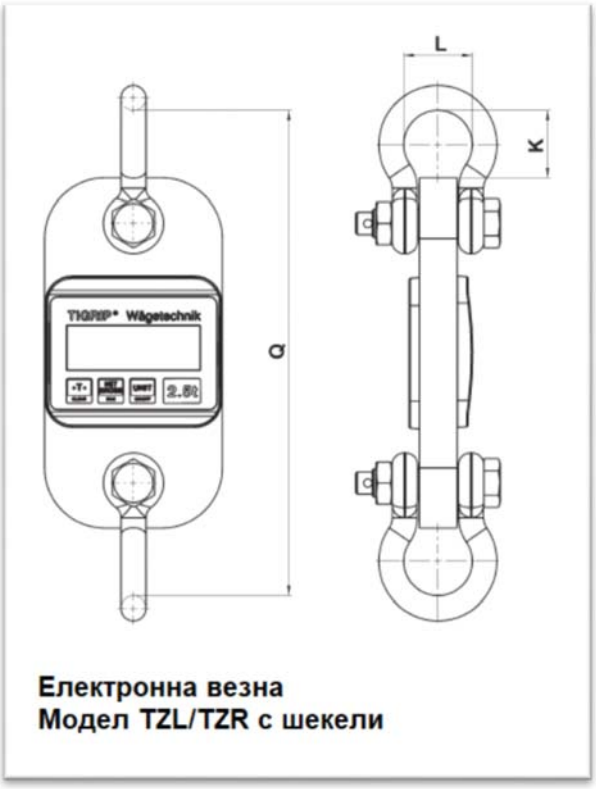

Електронна везна
Модел TZL/TZR с шекели

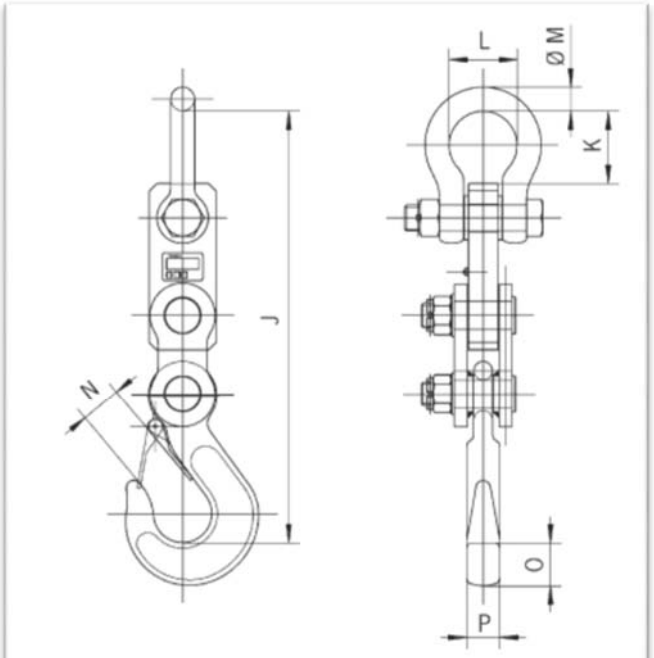

Електронна везна
Модел TZL/TZR с кука

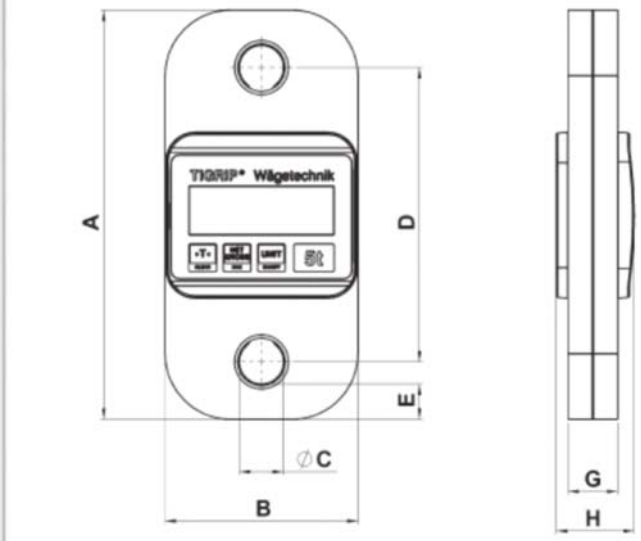

Електронна везна
Модел TZL/TZR 2,5 до 100,0 тона